ПК по ОТ
28.04.22

ОБЩИНСКИ СЪВЕТ
БУРГАС
Регистрационен индекс и дата
08-00-12749/28.04.22

ДО
ОБЩИНСКИ СЪВЕТ БУРГАС

ИСКАНЕ

От

„Света София Билдинг“ ЕООД
ЕИК: 200033358 със седалище и адрес на управление:
Гр.Бургас, ул.“Възраждане“ № 13 , представлявано
от С Абумелих

ОТНОСНО: Учредяване право на строеж за изграждане на нов трафопост в имот – общинска собственост, представляващ УПИ I – 233,298,300 в кв.30а - имот с идентификатор № 07079.501.236 по КК и КР на гр.Бургас

УВАЖАЕМИ ОБЩИНСКИ СЪВЕТНИЦИ,

За изграждане на нов обект „Диагностично-косултативен център с легла за наблюдение до 48 часа“ в имот с идентификатор № 07079.501.236 по КК и КР на гр.Бургас , к-с „Изгрев“ – собственост на представляваното от мен дружество , съвместно с „Медицински център Дева Мария“ ЕООД , съгласно указания на „Електроразпределение Юг“ ЕАД за осигуряване на предоставена мощност от 400 KW за обекта е необходимо изграждане на нов трафопост по реда на чл.117 от ЗЕ. Изменението на ПРЗ на описания недвижим имот УПИ IV-236 е одобрено със Заповед № 3502/22.12.2020г. на Зам.кмета по строителство, инвестиции и регионалното развитие на Община Бургас . Съгласно тази разработка е предвидено УПИ да се застрои със сграда за здравни нужди , като са очертани и застроителните линии на сградата и съгласно същото не се предвижда изграждане на ТП на територията на УПИ и не е възможно да бъде осигурено необходимото място.

При направена справка в КК и КР на гр.Бургас е установено , че в непосредствена близост има УПИ общинска собственост УПИ I – 233,298,300 в кв.30а , който е подходящ за изграждане на ТП за обслужване на новия медицински център.

След направено запитване до дружество ,което ще се ангажира с изграждането на ТП в УПИ I-233,298,300, кв. 30а след учредяване на право на строеж от страна на Община Бургас, бяхме уведомени , че параметрите на ТП ще бъдат както следва : размери 4,40 м/2,60 м. със застроена площ 11,44 кв. м. и за сервитута към енергийния обект – 45 кв. м, определен съгласно Наредба №16/09.06.2004 г. за сервитутите на енергийни обекти. Така посочените параметри са заявени за съгласуване и от „Електроразпределение Юг , като с

писмо изх.№ 9775736-1 от 30.03.2022г. дружеството е указало изисквания относно бъдещото изграждане на ТП в посочения по- горе общински имот.

Съгласно чл. 62, ал. 2 от Закона за енергетиката (ЗЕ), в полза на „Света София Билдинг“ ЕООД да бъде учредено възмездно право на строеж върху общинския имот, без търг или конкурс, след решение на Общински съвет при посочените в настоящото заявление и приложенията към него параметри. Моля имот с идентификатор № 07079.501.233 по КК и КР на гр.Бургас - УПИ I-233,298,300, кв. 30а да бъде включен в Годишната програма за управление и разпореждане с общинска собственост за 2022 г. като същата да бъде допълнена в частта – учредяване на право на строеж в общински имоти за изграждане на описания по –горе ТП , ведно със сервитутно право на прилежаща към него зона, определена по Наредба № 16/09.06.2004г. за сервитутите на енергийните обекти за обслужване нуждите на новия Диагностично-консултативен център с легла за наблюдение.

Приложение : отговор от ЕВН , схема предложение за ситуиране на БКТП.

Гр.Бургас С уважение : .....

Университетска болница Дева Мария
11.02.2022 10:33
Вх.номер: 1126/-22.12.2021
Прием: Ива Дамитрова
Подател: "Електроразпред
Получател: Семир Абумелих

ЕРЮГ
EVN група

До
"СВЕТА СОФИЯ БИЛДИНГ" ЕООД
гр. Бургас, ул. "Възраждане" №13

На вниманието на:
С[illegible] Х[illegible] Абумелих- Управител

Контакт: Н[illegible] Петров
Тел. номер: [illegible]
Дата: 16.12.2021 г.
Изх. №: 9638976-1

Относно: Заявление с вх. №9638976/13.12.2021 г. за преразглеждане на условия за присъединяване в Становище №4487805/19.11.2021 г., изх. №53434/19.11.2021 г.

УВАЖАЕМИ Г- Н АБУМЕЛИХ,

Във връзка със заявление с вх. №9638976/13.12.2021 г. за преразглеждане на условия за присъединяване в Становище №4487805/19.11.2021 г., изх. №53434/19.11.2021 г., Ви уведомяваме следното:
За осигуряване на предоставена мощност от 400 kW за обект: "Диагностично- консултативен център с легла за наблюдение до 48 часа", с местонахождение УПИ IV- 236, кв. 28А по плана на ж. к. "Изгрев", гр. Бургас, ПИ с идентификатор 07079.501.236 по КК на гр. Бургас, „Електроразпределение Юг" ЕАД, предлага изграждане на нов трафопост по реда на чл. 117 от Закона за енергетиката /ЗЕ/, като са налице всички предпоставки за прилагането му.
Със Заповед №3502/22.12.2020 г. е одобрено изменението на Подробен устройствен план- План за регулация и застрояване /ПУП- ПРЗ/ за УПИ I, III, IV и V в кв. 28А по плана на ж. к. „Изгрев", гр. Бургас, част от които е и УПИ IV- 236, ПИ с идентификатор 07079.501.236 по КК на гр. Бургас, без Дружеството ни да е издавало Информация за разработване на ПУП с предоставяне на необходими данни и предписания по реда на чл. 128а от Закона за устройство на територията.

Съгласно гореизложеното и с оглед прилагане на чл. 117 от ЗЕ свързано с изграждане на нов трафопост, собственост на представляваното от Вас Дружество, следва да обследвате възможността за изграждане на такъв в предложения от Вас имот, а именно УПИ I- 233, 298, 300 в кв. 30а, по плана на ж. к. „Изгрев", гр. Бургас, ПИ с идентификатор 07079.501.233 по КК на гр. Бургас.

С уважение,

Я[illegible] Стратиева
Ръководител група "Ново присъединяване"
в КЕЦ Бургас
"Електроразпределение Юг" ЕАД

БУРГАС

Ц[illegible] Кръстев
Ръководител КЕЦ Бургас
"Електроразпределение Юг" ЕАД

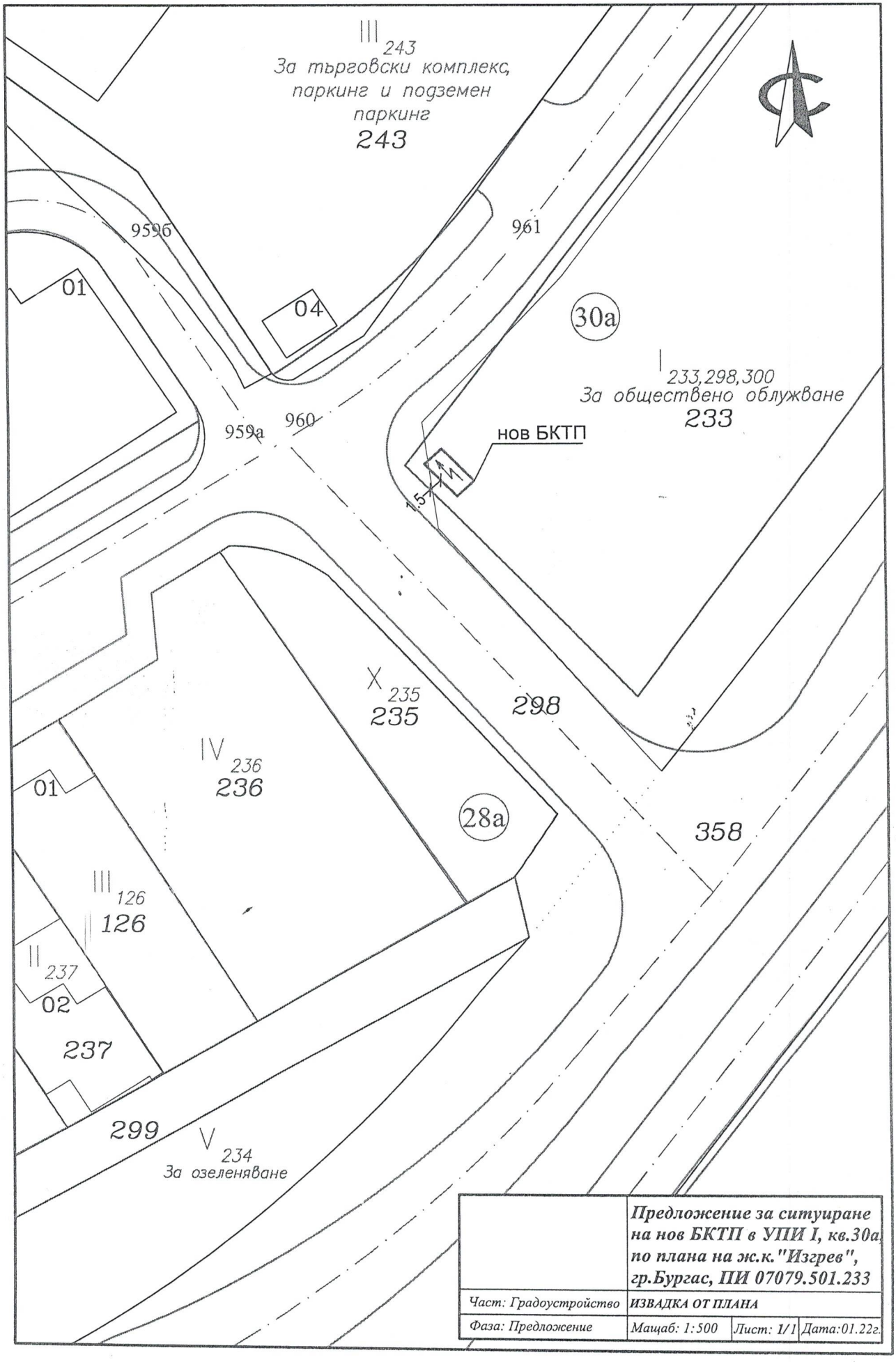

	Предложение за ситуиране на нов БКТП в УПИ I, кв.30а, по плана на ж.к."Изгрев", гр.Бургас, ПИ 07079.501.233		
Част: Градоустройство	ИЗВАДКА ОТ ПЛАНА		
Фаза: Предложение	Мащаб: 1:500	Лист: 1/1	Дата:01.22г.

ЕРЮГ
EVN група

Университетска болница Лозенец
07.04.2022 08:56
Вх.номер: 03696/07.04.2022
Приел: Нели Бакалова М
Подател: Електроразпреде
Получател: Семир Абумелих

До
СВЕТА СОФИЯ БИЛДИНГ ЕООД
ул."Възраждане" №13,
гр. Бургас
На вниманието на:
Семир Хусеин Абумелих

Контакт: инж. Т Железова
КЕЦ Бургас
Тел. номер:
Дата: 30.03.2022
Изх. №: 9775736 - 1

Относно: Заявление вх. №9775736, от 10.03.2022, относно указанията за обследване възможността за изграждане на нов трафопост, по чл. 117(5) от ЗЕ.

Уважаеми господин Абумелих,

Във връзка с Ваше заявление, с наш вх. №9775736, от 10.03.2022 г., относно указанията за обследване възможността за изграждане на нов трафопост, по чл. 117(5) от ЗЕ, в предложения от Вас имот, а именно УПИ I-233, 298, 300 в кв. 30а, по плана на ж. к. „Изгрев", гр. Бургас, ПИ с идентификатор 07079.501.233 по КК на гр. Бургас, Ви уведомяваме, че Вие определяте местоположение на трафопоста, като избора на мястото му да е на подходящ терен, съобразен с техническите параметри на трафопоста и достъпно за автомобилен транспорт и специализирана механизация. Съгласно т.4.2 от Становище №4487805 / 19.11.2021г.:
На основание чл.117 ал.5 от ЗЕ:
- ТП, ще е ситуиран в имота на клиента с улична регулация, разделен със стена на два сектора - "ЕР ЮГ" и "Клиент" на място удобно за обслужване със специализиран транспорт, в който да се предвиди:
- в сектор "ЕР ЮГ":
- място за КРУ 20kV / вход/изход / - 3 бр. с размери за всяко 310 / 1400 / 775 мм;
- място за КРУ 20kV / Мерене 20kV/ - 1 бр. с размери 840 / 1400 / 775 мм.

Бихме искали да Ви информираме, че средствата за търговско измерване (СТИ) са задължение, доставка и собственост на ЕР Юг ЕАД. При изготвяне на ел. проект СТИ в част „сектор мерене" да са съобразени с използвани в ЕР Юг ЕАД, с указани в приложението размери. Самият шкаф „сектор мерене" трябва да позволява оборудването му с тези измервателни средства.

Надяваме се, че сме Ви били полезни с предоставената информация.

С уважение,

Ц Кръстев
Ръководител КЕЦ Бургас
Електроразпределение Юг

Приложения:
1. Приложения измервателна група.

Приложения измервателна група

1. Напреженови измервателни трансформатори - размери

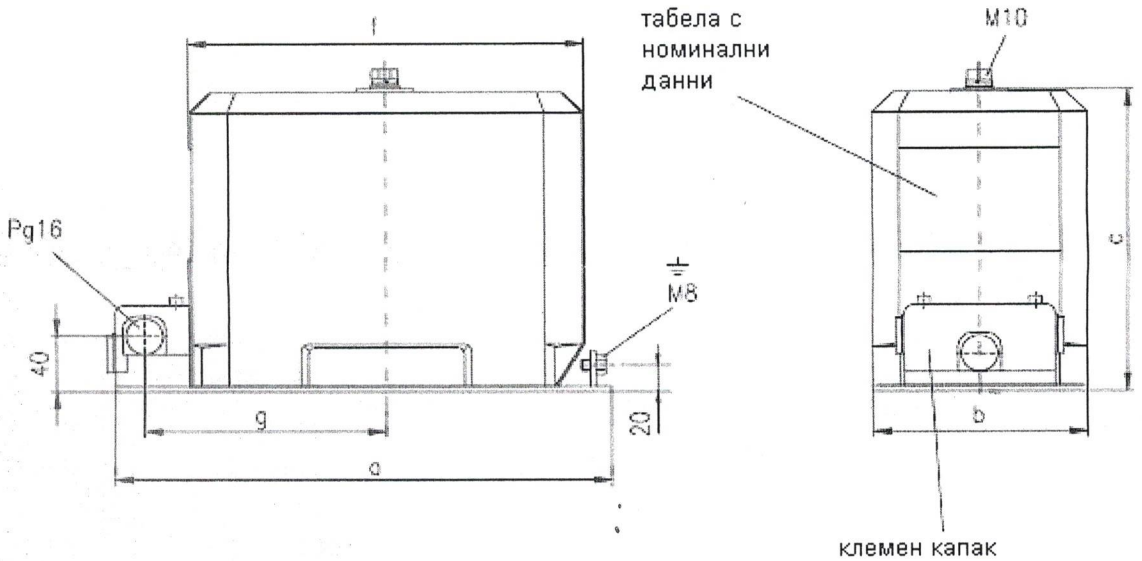

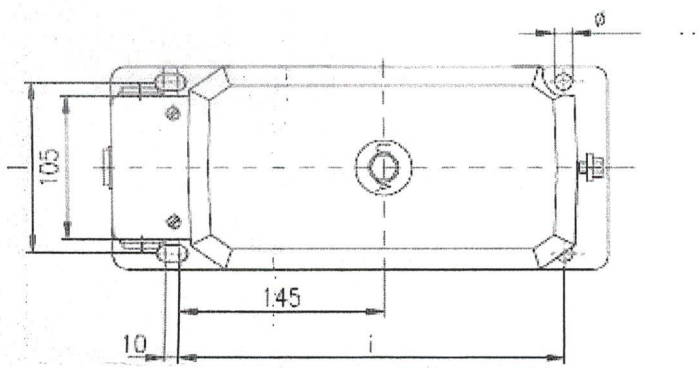

размери/dimensions							
a	b	c	f	g	i	L	Ф
355	178	220 [1)]	273	170	270	125	12

[1)] **280 mm с адаптер / 280 mm with adapter**

Електроразпределение Юг ЕАД
ЕИК 115552190
ул. Христо Г. Данов 37
4000 Пловдив, България
Свържете се с нас:
т 0700 1 0007
info@elyug.bg
www.elyug.bg

2. Токови измервателни трансформатори – размери

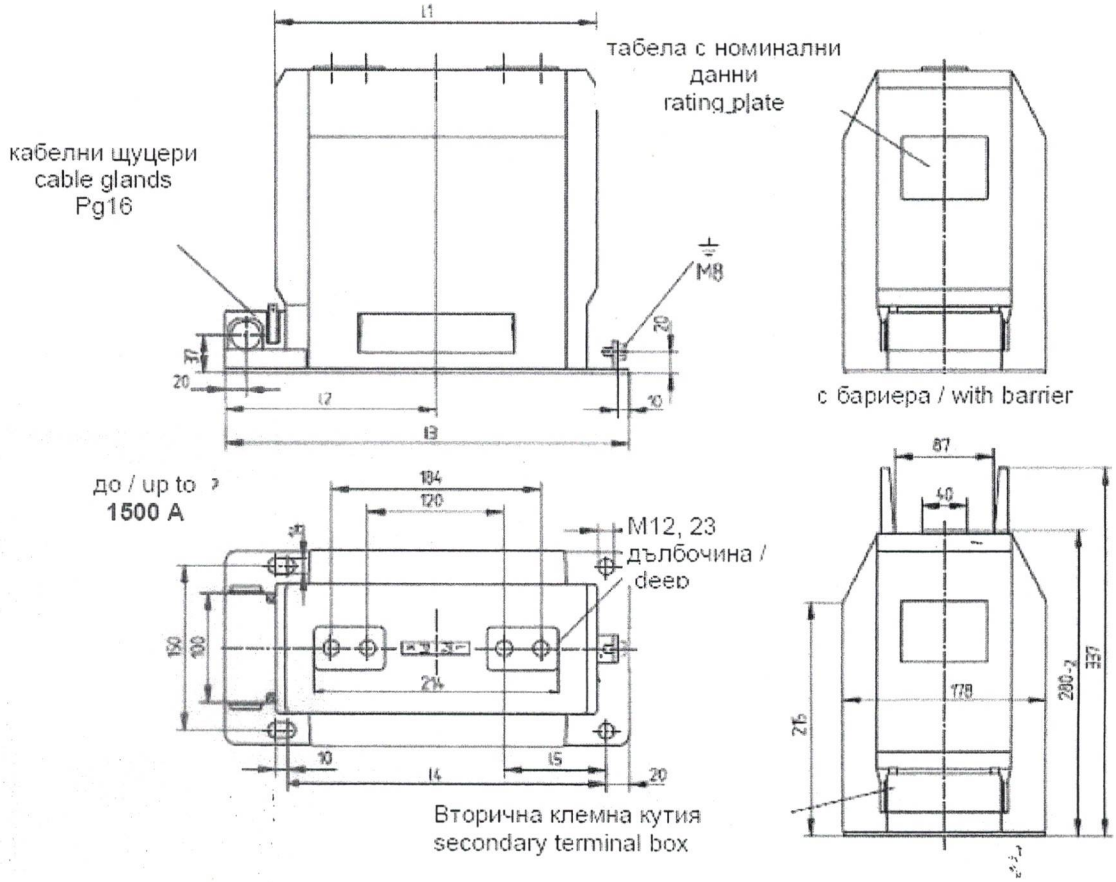

конструкция Design	размери/dimensions				
	l1	l2	l3	l4	l5
-	282	186	335	280	89±1
2	410	306	460	388	77±1

3. Схема на свързване

